REV.	DESCRIPTION	DATE
A	RELEASE	Feb 01, 2019

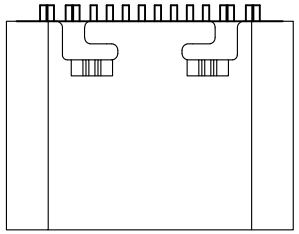

1.材料
A.主体：LCP，黑色， 白色，UL 94-V0；
B.端子：铜合金，电镀刷金；
C.外壳：不锈钢，镀全镍；

2.主要特性
A.电压等级：20V AC；
B.电流：3A；
C.工作温度：-40°c~85°c；

3.电气要求：
A.接触电阻：40mΩ Max,（初始）,50mΩ Max。（最后）；
B.电压：100V AC 1分钟；
C.绝缘电阻：100MΩmin。DC 500v；

4.机械性能：
A.插入力：5~20N。（从1~10,000次）；
B.拔出力：8~20N。（从1~1,000次）；
6~20N.（从1,001~10,000次）；
C.耐久性寿命：5,000次；

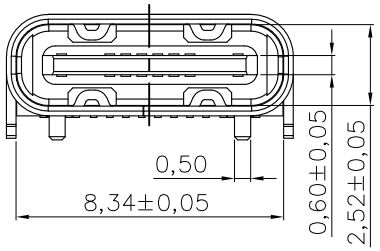

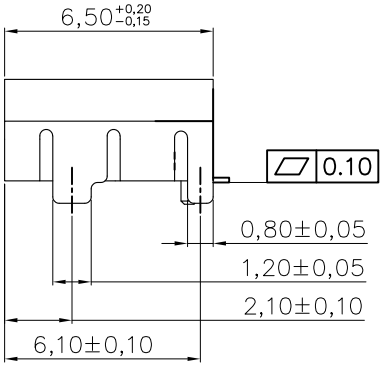

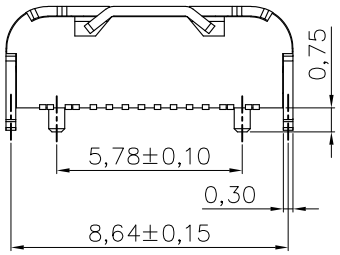

PART NUMBER INFORMATION：

230F816-XN108S-X

- SERIES CODE
- NUMBER OF POSITIONS
- PLATING SEE TABLE
- NICKEL PLATED
- BOARD TYPE
- FOLLOW NUMBER
- R:RoHS H:HALOGEN FREE

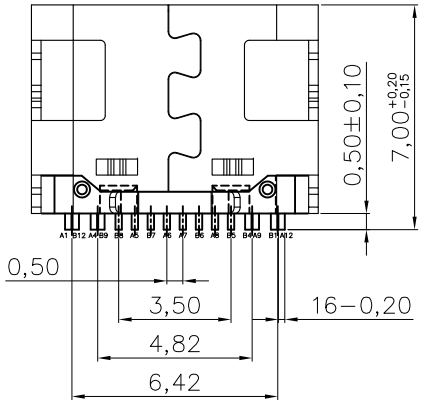

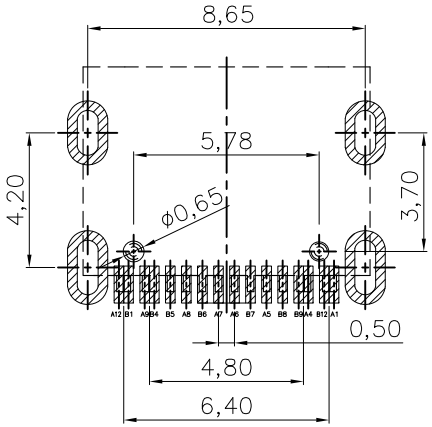

RECOMMEND PCB LAYOUT TOP VIEW

TOLERANCE: ±0.05

PIN	SIGNAL NAME
A1	GND
A4	VBUS
A5	CC1
A6	DP1
A7	DN1
A8	SBU1
A9	VBUS
A12	GND
B12	GND
B9	VBUS
B8	SBU2
B7	DN2
B6	DP2
B5	CC2
B4	VBUS
B1	GND

DESCRIPTION OF PLATING ON TERMINALS

NO.	EXPLAIN	NO.	EXPLAIN
0	GOLD FLASH	3	GOLD 15u"
1	GOLD 5u"	4	GOLD 20u"
2	GOLD 10u"	H	G/F + TIN'

TOLERANCE
.0=±0.25
.00=±0.15
.000=±0.05
ANG.=±3°

UNITS : mm

DRAWER: xu
CHECK: xu
APP'D: HAWK
PRODUCT SPEC.: —

INMO
东莞市英墨电子有限公司
INMO Electronics Co.,Ltd

NAME: TYPE C 16 Pin 母座 L6.50 卧贴 4插 D0.7 有柱

DRAW NO.: R230F816-XN108S-X

SCALE	SIZE	SHEET	REV.
1:4	A4	1 OF 1	A

DRAWING NAME:R